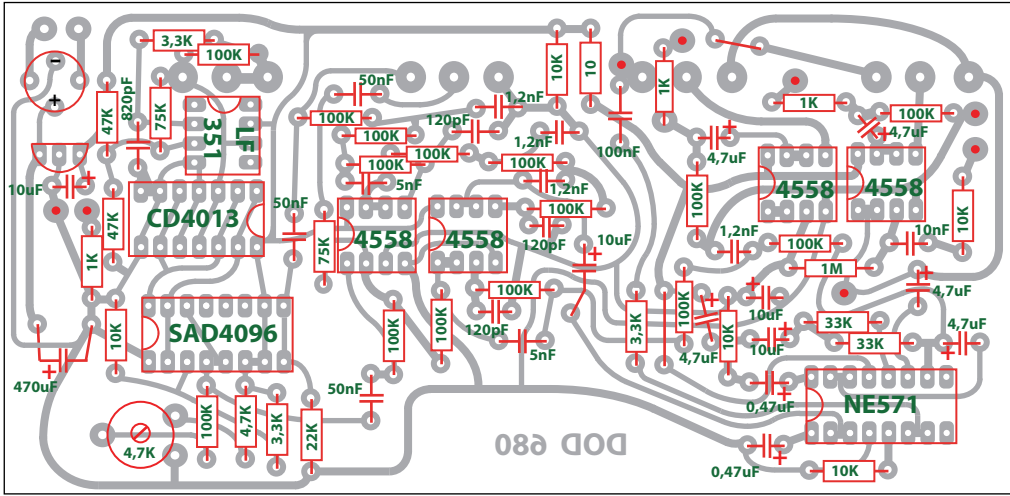

3,3K
100K
47K
820pF
75K
351
LF
10uF
CD4013
47K
1K
SAD4096
10K
470uF
4,7K
100K
4,7K
3,3K
22K
50nF
75K
4558
4558
100K
100K
100K
100K
100K
100K
50nF
5nF
120pF
1,2nF
1,2nF
1,2nF
120pF
10uF
100K
100K
100K
120pF
5nF
50nF
10K
10
100nF
1K
3,3K
100K
4,7uF
10K
1K
100K
4,7uF
4558
4558
100K
1,2nF
100K
1M
10nF
10K
4,7uF
10uF
33K
33K
4,7uF
10uF
4,7uF
0,47uF
NE571
0,47uF
10K
DOD 680