Les diodes sont toutes 1N4148

Tous les condensateurs chimiques sont 4,7uF / 35V le rouge est le +
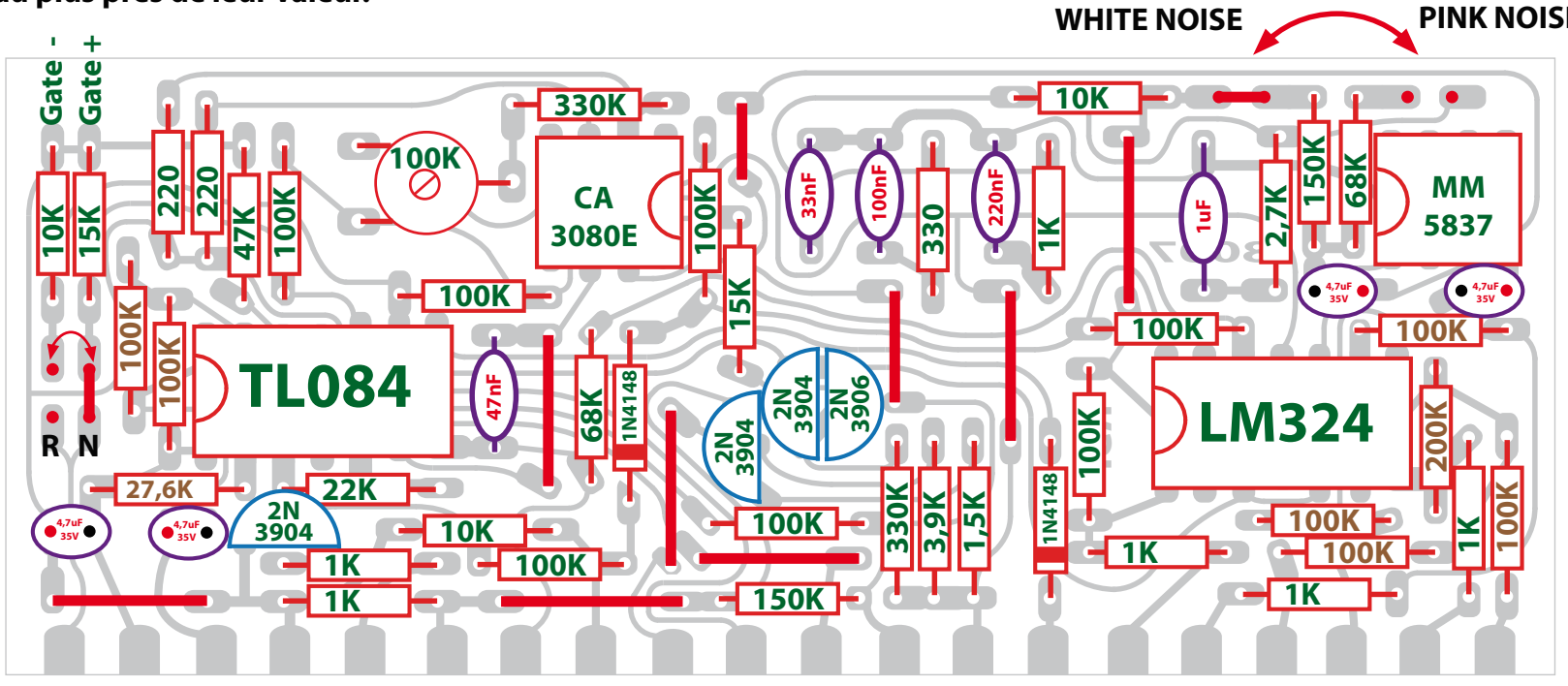
Les résistances sont toutes des 5% sauf celles repérées en marron qui sont des 1% et doivent etre sélectionnées au plus près de leur valeur.