Tuto porte filtre à café

Carton 2 ou 3 mm :

*Carton en forme de trapèze devant :

*Petite base 10 cm

*Hauteur 12 cm

*Grande base 20 cm

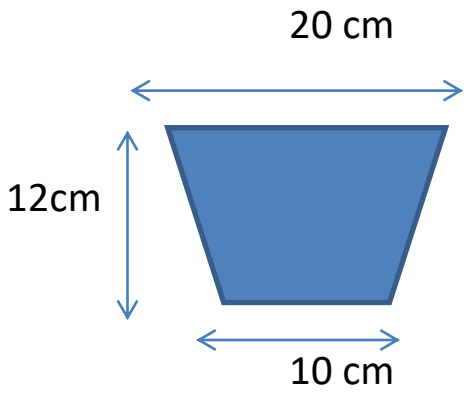

*Carton en forme de trapèze arrière :

*Petite base 10 cm

*Hauteur 18 cm

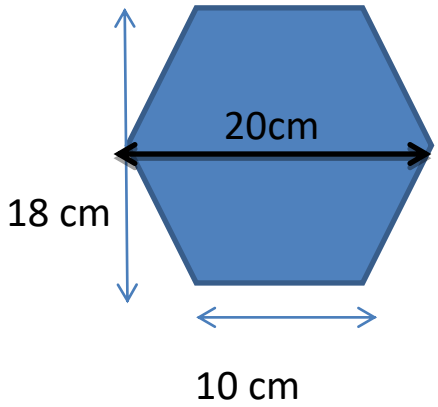

*Base : 3.1 cm x 10 cm

* Côtés : 3.5 cm x 13 cm

Adaptez les mesures selon le carton employé.